Schlauchaufroller Baureihe BT 6000

... die flexible Verbindung von der Festleitung zum Anwendungsort oder Werkzeug für Öl, Wasser und Druckluft.

Technische Einzelheiten

Betriebsdruck für alle Medien 30 bar;

offene Bauweise; geeignet für Befestigung am Boden und an der Wand, Wandbefestigung auch schwenkbar möglich;

lieferbares Sonderzubehör: W-Platte für schwenkbare Wandmontage, spezielle Schlauchrollenführung (wie roter Teil der Maßzeichnung).

Befestigungsmöglichkeiten für Baureihe BT 6000
... ab Schlauchlängen von 20 m ... 50 m

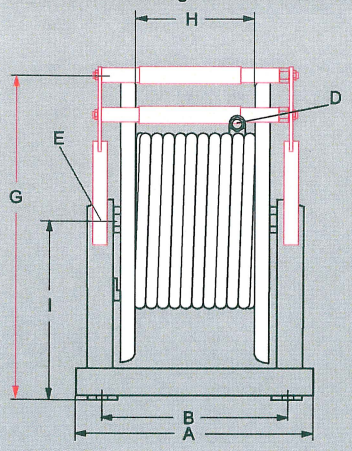

Standard

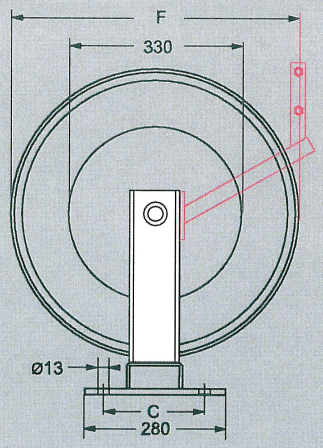

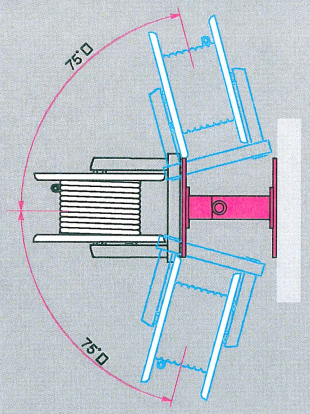

schwenkbare Wandbefestigung

Typ Best.-Nr.	Schlauch- Länge (m)	Nennweite (mm)	"	Betriebs- Druck bar	Abmessungen mm A	B	C	F	G	H	I	" E	D	Gewicht ca. kg
BT 6.25.13	25	13	1/2"	30	440	360	230	520	615	233	345	G 3/4"i	G 1/2"i	42
BT 6.40.13	40	13	1/2"	30	440	360	230	550	625	233	345	G 3/4"i	G 1/2"i	61
BT 6.50.13	50	13	1/2"	30	440	360	230	620	700	233	390	G 3/4"i	G 1/2"i	63
BT 6.20.19	20	19	3/4"	30	440	360	230	550	625	233	345	G 1"i	G 3/4"i	43
BT 6.30.19	30	19	3/4"	30	440	360	230	620	700	233	390	G 1"i	G 3/4"i	50
BT 6.40.19	40	19	3/4"	30	440	360	230	620	700	233	390	G 1"i	G 3/4"i	63
BT 6.50.19	50	19	3/4"	30	440	360	230	700	780	233	430	G 1"i	G 3/4"i	65
BT 6.20.25	20	25	1"	30	440	360	230	620	700	233	390	G 1"i	G 1"i	48
BT 6.30.25	30	25	1"	30	600	530	230	620	700	390	390	G 1 1/4"i	G 1 1/4"i	70
BT 6.40.25	40	25	1"	30	600	530	230	650	735	390	410	G 1 1/4"i	G 1 1/4"i	70
BT 6.50.25	50	25	1"	30	600	530	230	650	735	390	410	G 1 1/4"i	G 1 1/4"i	70
BT 6.10.32	10	32	1 1/4"	30	440	360	230	620	700	233	390	G 1 1/4"i	G 1 1/4"i	50
BT 6.20.32	20	32	1 1/4"	30	600	530	230	620	700	390	390	G 1 1/4"i	G 1 1/4"i	70
BT 6.30.32	30	32	1 1/4"	30	600	530	230	650	735	390	410	G 1 1/4"i	G 1 1/4"i	72
BT 6.40.32	40	32	1 1/4"	30	600	530	230	700	780	390	430	G 1 1/4"i	G 1 1/4"i	73
BT 6.10.38	10	38	1 1/2"	30	440	360	230	620	700	233	390	G 1 1/2"i	G 1 1/2"i	52
BT 6.20.38	20	38	1 1/2"	30	600	530	230	650	735	390	410	G 1 1/2"i	G 1 1/2"i	70
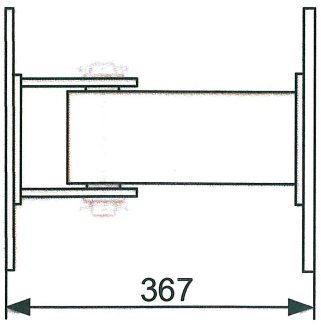
Technische Änderungen vorbehalten.